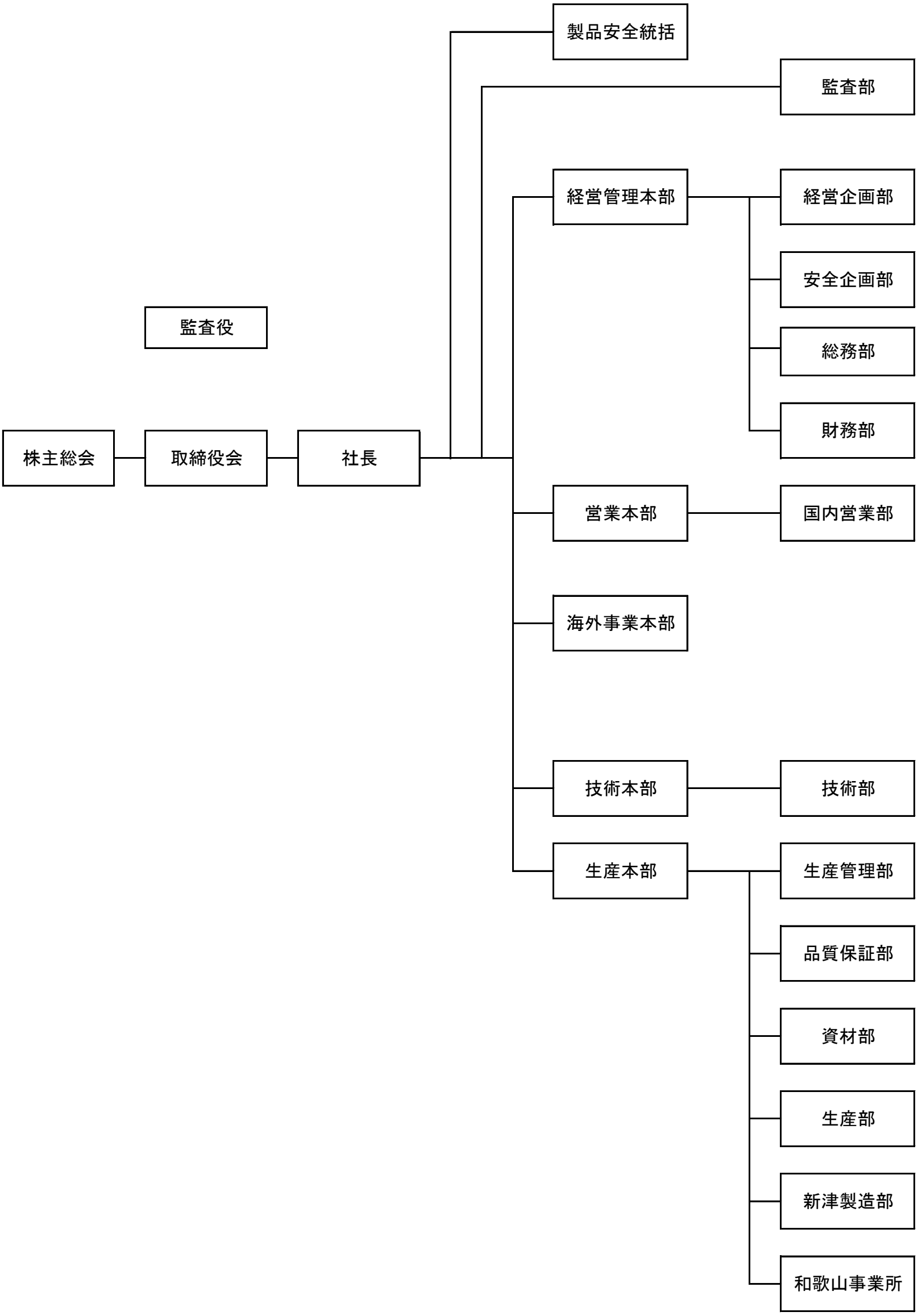
株主総会
取締役会
監査役
社長
製品安全統括
監査部
経営管理本部
経営企画部
安全企画部
総務部
財務部
営業本部
国内営業部
海外事業本部
技術本部
技術部
生産本部
生産管理部
品質保証部
資材部
生産部
新津製造部
和歌山事業所